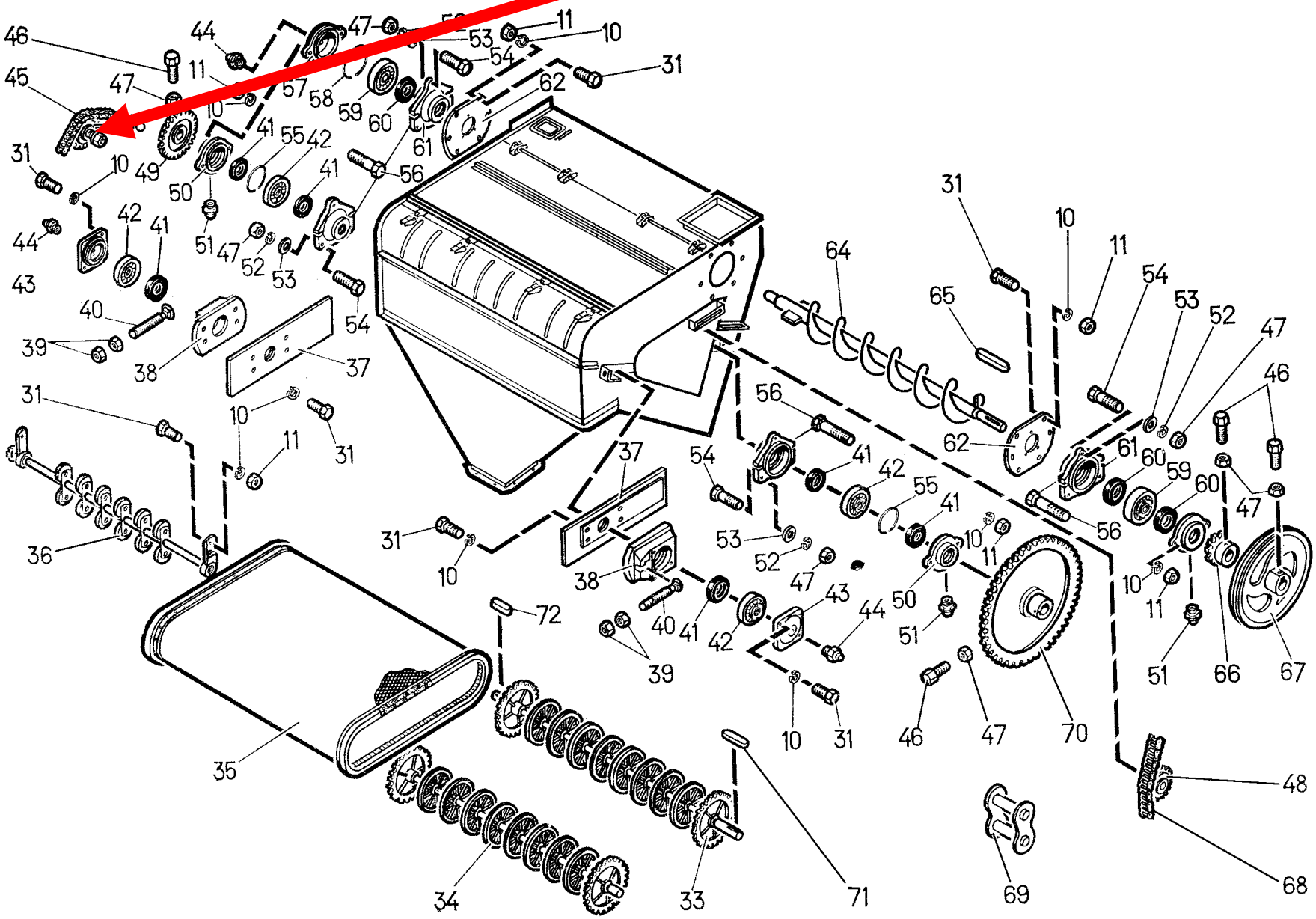МПО 50.01.130 Звездочка натяжная